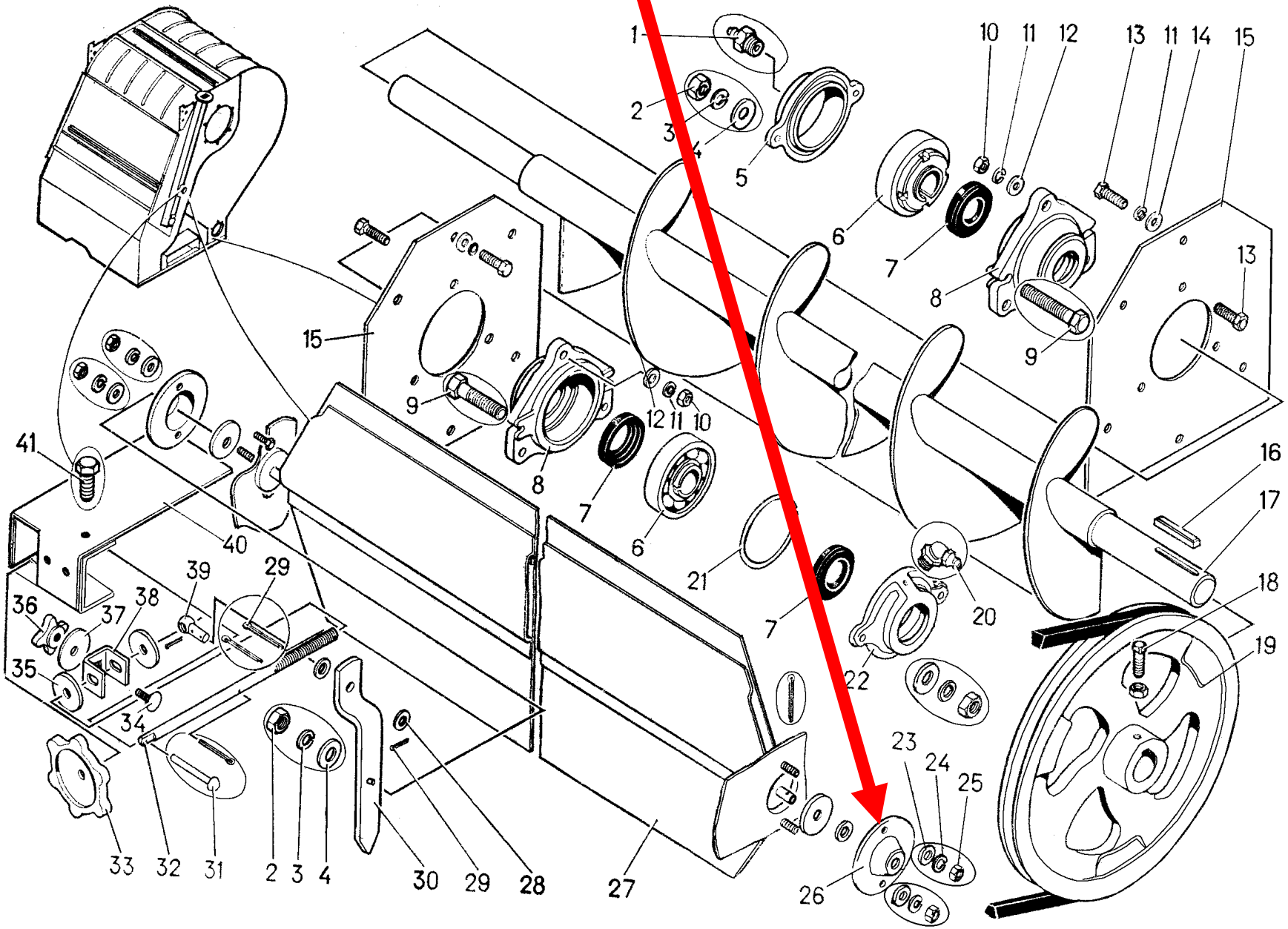МПО 50.04.405 Заглушка